Titel	Side
Landzonetilladelse (Landzonetilladelse 437.pdf)	2
Bilag 1, situationplan, Ved Skoven 3 (Bilag 1, situationplan, Ved Skoven 3 7.pdf)	8
Bilag 2. placering, ved Skoven 3 (Bilag 2. placering, ved Skoven 3 3.pdf)	9
Bilag 3, opstalt legeredskaber, Ved Skoven 3 (Bilag 3, opstalt legeredskaber, Ved Skoven 3 3.pdf)	12
Bilag 4, produktark, tipier, Ved Skoven 3 (Bilag 4, produktark, tipier, Ved Skoven 3 3.pdf)	13
Bilag 5, produktark, hest, Ved Skoven 3 (Bilag 5, produktark, hest, Ved Skoven 3 3.pdf)	15
Bilag 6, produktark, balancebane, Ved Skoven 3 (Bilag 6, produktark, balancebane, Ved Skoven 3 3.pdf)	17
Bilag 7, oversigtskort, Ved Skoven 3 (Bilag 7, oversigtskort, Ved Skoven 3 3.pdf)	19

Gribskov Kommune

Samm Sall Legepladser ApS
Borupvej 1A
7330 Brande
Att.: Michael Egsgaard Lauridsen

Sag: 01.03.03-G01-118-26

25. november 2026

Landzonetilladelse til etablering af legeredskaber bestående af 2 trætipier, 2 træheste og 1 balancebane

Ved Skoven 7, 3200 Helsinge, matr.nr. 6fu, Helsinge By, Helsinge

Gribskov Kommune giver hermed landzonetilladelse til etablering af legeredskaber bestående af 2 trætipier, 2 træheste og 1 balancebane på ejendommen Ved Skoven 7, 3200 Helsinge, matr.nr. 6fu.

Landzonetilladelsen er givet i henhold til planlovens § 35, stk. 1.

Landzonetilladelsen er baseret på ansøgningsmateriale dateret den 21.08.26

Landzonetilladelsen gives på disse vilkår:

1. Legeredskaberne skal opføres med en minimumafstand til den beskyttede §3-natur på 10 - 15 meter.
2. Anlægsarbejder, arbejdskørsel m.v. må kun foregå uden for den §3-beskyttede natur.
3. Legeredskaberne, evt. faldunderlag m.v. skal bestå af naturmaterialer der ikke afgiver miljøskadelige stoffer.
4. Legeredskaberne må ikke behandles med miljøskadelige produkter, som f.eks. bekæmpelsesmidler, kemiske rengøringsmidler, salt eller lign.
5. Legeredskaberne nedtages efter endt brug

Vilkår 1 - 5 skal i henhold til planlovens § 55 tinglyses på ejendommen. Gribskov Kommune foretager tinglysningen på ejers regning. Når tinglysning er gennemført, vil ejer få orientering herom via besked om tinglysningsgebyr fra Opkrævningen i Gribskov Kommune.

Du kan læse om de øvrige krav ved udnyttelse af tilladelsen i Del 3.

Begrundelse for afgørelsen
Gribskov Kommune vurderer, at etablering af legeredskaberne kan indpasses på ejendommen uden nogen væsentlige visuelle eller fysiske gener i forhold til naboer, ejendommens øvrige bygninger samt det omgivende landskab.

Der er tale om en funktion, som vurderes at være naturlig i tilknytning til en børnehave og understøtter den allerede eksisterende, velfungerende børnehave. Vi vurderer, at der forventeligt allerede er aktivitet på børnehavens udearealer, og at etablering af legeredskaber bestående af 2 trætipier, 2 træheste og 1 balancebane ikke skaber en væsentlig anvendelsesændring af arealerne.

Matriklen er omfattet af kommuneplanrammen 1.R.03 - Grønt område og spejderområde ved Bymosegård i Helsinge, hvor specifik anvendelse er angivet til nærrekreativt område med rekreative formål som åbne, grønne områder, spejderhytter og lignende fritidsaktiviteter. Eksisterende hytter kan desuden anvendes som udflugtsmål og aflastning for daginstitutioner.

Legeredskaberne opføres i henhold til gældende kommuneplanramme og dermed forventes legeredskaberne ikke at påvirke de nærmeste naboer, idet de omkringboende igennem mange år været vant til, at der ligger en børnehave med aktiviteter på arealet. Området er desuden omkranset af buske og træer, der skærmer for indblik.

Det er vurderet, at legeredskaberne umiddelbart er placeret uden for den beskyttede natur og med en respektafstand, så benyttelsen af legeredskaberne, ikke har nogen umiddelbar eller direkte påvirkning på den beskyttede mose eller sø. Det må forventes at der kommer slid lige rundt om legeredskaberne, men at den afledte rekreative anvendelse af naturen, ikke kommer til at gå væsentligt udover den eksisterende anvendelse af området. Med de stillede vilkår, sikres det at de ansøgte legeredskaber ikke påvirker den §3-beskyttede natur.

Lovgrundlag
1. Planloven (Lovbekendtgørelse nr. 572 af 29. maj 2024 med senere ændringer).
2. Kommuneplan 2025 -2037 for Gribskov Kommune
3. Planhabitatbekendtgørelsen (Bekendtgørelse nr. 1383 af 26. november 2016 om administration af planloven i forbindelse med internationale naturbeskyttelsesområder samt beskyttelse af visse arter)

Eventuelle spørgsmål til afgørelsen
Hvis du har spørgsmål eller ønsker yderligere oplysninger, er du velkommen til at kontakte Liselotte B. Schwaner på telefon 72 49 60 00 eller på e-mail: lbsch@gribskov.dk.

Bilag til landzonetilladelsen

1. situationsplan
2. placering
3. opstalt
4. produktbeskrivelse, tipi
5. produktbeskrivelse, hest
6. produktbeskrivelse, balancebane
7. oversigtskort

Orientering om landzonetilladelsen sendes til:
Danmarks Naturfredningsforening - Lokalafdeling
Museum Nordsjælland - Hillerød
Friluftsrådet

For redegørelse i sagen, se Del 2, redegørelse.

For udnyttelsesmulighed og klagevejledning, se Del 3, udnyttelse og klage.

Del 2: Redegørelse for sagen

Redegørelse for ansøgningen
Saml Sall Legepladser ApS har på vejene af ejer af ejendommen Ved Skoven 3, Helsinge Realskole, indsendt ansøgning om landzonetilladelse til etablering af legeredskaber jf. bilag 1-6.

Ansøger oplyser, at der ønskes etablering af legeredskaber bestående af 2 trætipier, 2 træheste og 1 balancebane til brug for børnene på børnehaven Engerødvej 43, der fremmer børnenes motoriske koordination, styrke og balanceevner samt sociale færdigheder.

Oplysninger om ejendommen
Ved Skoven 3, matr.nr. 6fs er en ubebygget grund på 10.960m² beliggende som nabo til Bøgeskovgård Børnehave Engerødvej 43.

Matriklen er beliggende i den østlige del af Helsinge i overgangen mellem bymæssig bebyggelse og større sammenhængende grønne arealer.

Ifølge Kommuneplan 2021-2033 er området for ejendommen udpeget med uønsket skovrejsning. Der er ingen øvrige beskyttelsesinteresser knyttet til arealet for driftsbygningen.

Internationale naturbeskyttelsesområder - Natura 2000
Legeredskaberne ligger ikke i eller nær et Natura 2000-område. Nærmeste Natura 2000-område er nr. 133: Gribskov, Esrum Sø, Esrum Å og Snævret Skov. Det ligger ca. 1,5 km nord for legeredskaberne. Gribskov Kommune vurderer på grund af afstanden og det relativt beskedne ansøgte indgreb, at denne landzonetilladelse ikke vil medføre forringelse eller forstyrrelse af den særligt beskyttede natur eller de udpegede arter i det internationale naturbeskyttelsesområde.

Strengt beskyttede arter
Stor vandsalamander er registreret i beskyttet sø ca. 290 meter øst for legeredskaberne og spidssnudet frø er registreret i beskytte sø ca. 370 meter nordøst for legeredskaberne. Gribskov Kommune skønner dog, at projektet ikke vil forringe levevilkårene for arten, på grund af afstanden og det relativt beskedne ansøgte indgreb. Vi har ikke kendskab til andre bilag IV-arters forekomst i området.

Naboorientering
Vi har skønnet, at ansøgningen har en sådan karakter, at den ikke kræver naboorientering jævnfør planlovens § 35, stk. 5.

Del 3: Udnyttelse og klage

Andre nødvendige tilladelser/dispensationer
Byggetilladelse gives særskilt bagefter.

Udnyttelse af tilladelsen
Du må først udnytte tilladelsen, når klagefristen er udløbet. Hvis der bliver klaget, har klagen den virkning, at tilladelsen kun må udnyttes, hvis Planklagenævnet bestemmer det. Kommunen vil orientere dig, hvis der bliver klaget over tilladelsen.

Det ansøgte kræver byggetilladelse i henhold til byggelovens § 16. Vær i den forbindelse opmærksom på, at krav i henhold til bygningsreglementets bestemmelser efterfølgende skal kunne overholdes.

Vi har modtaget din ansøgning om byggetilladelse via www.bygogmiljoe.dk. Du må ikke påbegynde byggearbejdet, før du har modtaget en byggetilladelse. Vi behandler først byggesagen efter udløb af landzonetilladelsens klagefrist. Læs mere om byggesagsbehandling, frister og gebyrer m.v. på kommunens hjemmeside. Vær opmærksom på, om du via www.bygogmiljoe.dk har modtaget en mangelskrivelse fra byggesagsvisitationen, som skal besvares før byggesagsbehandlingen kan fortsætte.

Du skal være opmærksom på, at Museum Nordsjælland - Hillerød skal kontaktes, hvis der er risiko for at støde på fortidsminder under eventuelt gravearbejde. Du kan kontakte museet på e-mail post@museumns.dk.

Tinglyste deklarationer
Det er dit ansvar at overholde tinglyste deklarationer om de bebyggelsesregulerende forhold på ejendommen. Hvis der er bestemmelser heri, som kan have betydning for byggeriet, skal du sende os en kopi af deklarationen, før vi kan give byggetilladelse.

Du kan sende forespørgsler og bestille attester digitalt via hjemmesiden www.tinglysning.dk.

Forældelse, jf. planlovens § 56
Tilladelsen bortfalder, hvis den ikke er udnyttet inden 5 år efter, at den er meddelt.

Klagevejledning, jf. planlovens §§ 58, 59 og 62.
Klageberettigede
Du kan klage over afgørelsen. Afgørelsen kan også påklages af miljøministeren og i øvrigt af enhver med retlig interesse i sagens udfald.

Forhold, der kan påklages
Afgørelsen kan påklages til fuld efterprøvelse af både rets- og skønsspørgsmål.
Klagemyndighed
Klagemyndighed er Planklagenævnet. Du klager via Klageportalen, som findes på www.borger.dk og www.virk.dk. Du finder også et link hertil på forsiden af klagenævnets hjemmeside https://naevneneshus.dk/. Du logger på www.borger.dk eller www.virk.dk, ligesom du plejer, typisk med MitID.

Klagen sendes gennem Klageportalen til den myndighed, der har truffet afgørelsen.

En klage er indgivet, når den er tilgængelig for myndigheden i Klageportalen. Når du klager, skal du som privatperson betale et gebyr på kr. 900, mens organisationer og virksomheder skal betale et gebyr på kr. 1800. Du betaler gebyret med betalingskort i Klageportalen. Planklagenævnet skal som udgangspunkt afvise en klage, der kommer uden om Klageportalen, hvis der ikke er særlige grunde til det. Hvis du ønsker at blive fritaget for at bruge Klageportalen, skal du sende en begrundet anmodning til den myndighed, der har truffet afgørelse i sagen. Myndigheden videresender herefter anmodningen til Planklagenævnet, som træffer afgørelse om, hvorvidt din anmodning kan imødekommes.

Gebyr
Det er en betingelse for Planklagenævnets behandling af din klage, at du indbetaler ovennævnte gebyr.

Gebyret tilbagebetales, hvis 1) du får helt eller delvis medhold i din klage, 2) den påklagede afgørelse ændres eller ophæves, eller 3) klagen afvises (som følge af overskredet klagefrist, manglende klageberettigelse eller fordi klagen ikke er omfattet af nævnets kompetence).

Yderligere vejledning om gebyrordningen kan findes på Planklagenævnets hjemmeside https://naevneneshus.dk/.

Klagefrist
Klagen skal være indgivet skriftligt i Klageportalen inden 4 uger efter offentliggørelse. Offentliggørelsen sker på Gribskov Kommunes hjemmeside www.gribskov.dk/afgoerelser den 25. november 2026.

Eventuel domstolsprøvelse
Hvis sagen ønskes indbragt til afgørelse for domstolene, skal dette ske inden 6 måneder, fra afgørelsen er offentliggjort.

Med venlig hilsen

Liselotte B Schwaner
Administrativ sagsbehandler
Center for Teknik og
Borgerservice
Byg, Landzone og Miljø

Gribskov Kommune

Rådhusvej 3, 3200 Helsinge
Telefon: 72 49 60 00

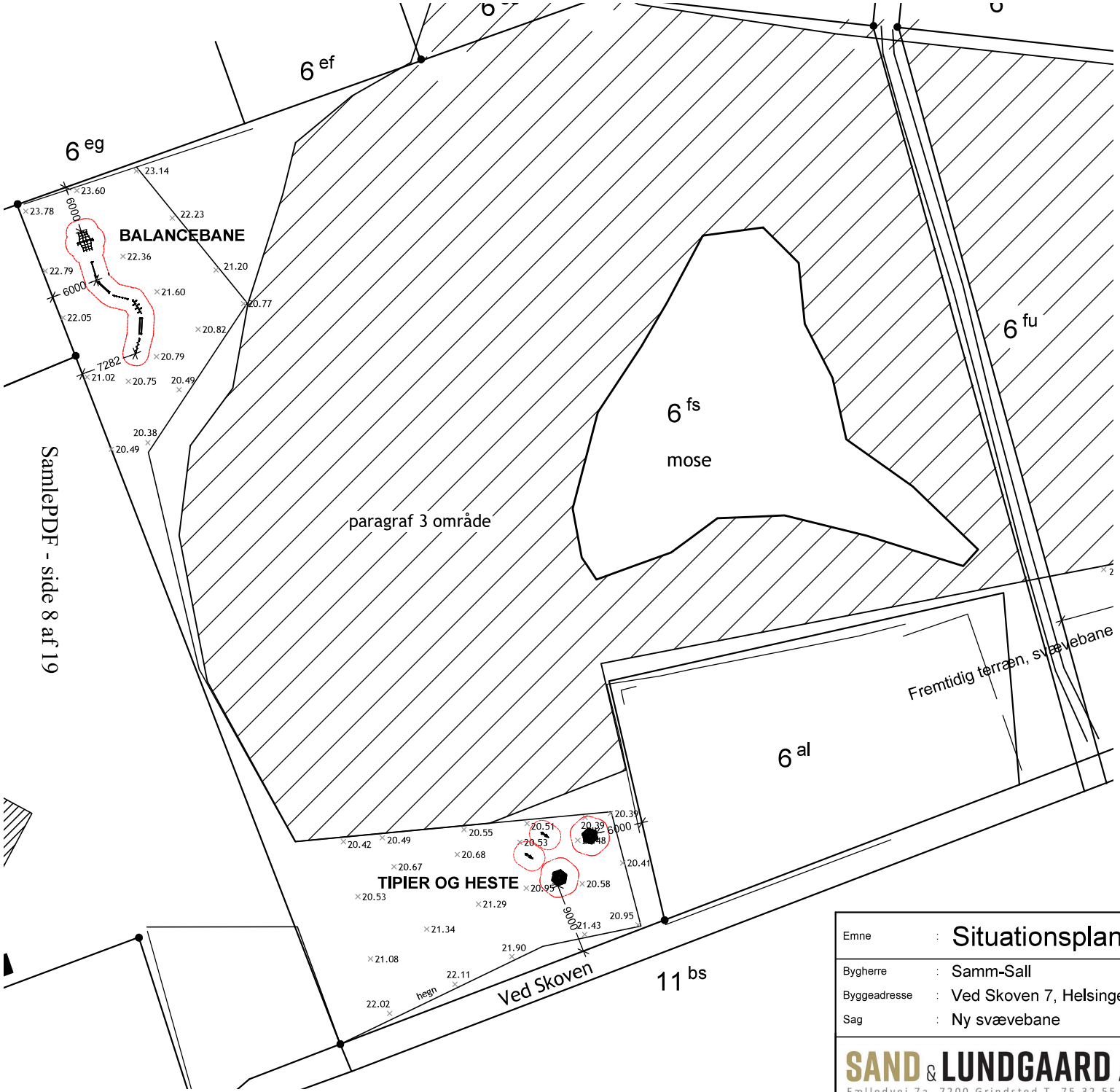

SamlePDF - side 8 af 19

Myndighedstegning

Emne	:	Situationsplan - Legepladsområder	Tegn. nr.	:	101
Bygherre	:	Samm-Sall	Mål	:	1:500
Byggeadresse	:	Ved Skoven 7, Helsinge By	Dato	:	06.10.2026
Sag	:	Ny svævebane	Tegn. af	:	TLS
			Kontr. af	:	OS
			Rev. dato	:	
			Sagsnr.	:	26126

SAND & LUNDGAARD ARKITEKTFIRMA
Fælledvej 7a, 7200 Grindsted T. 75 32 55 58 info@s-l.dk - www.s-l.dk

Placering af legeredskaber Børnehaven Engerødvej 43 (Ved Skoven 3), 3200 Helsinge

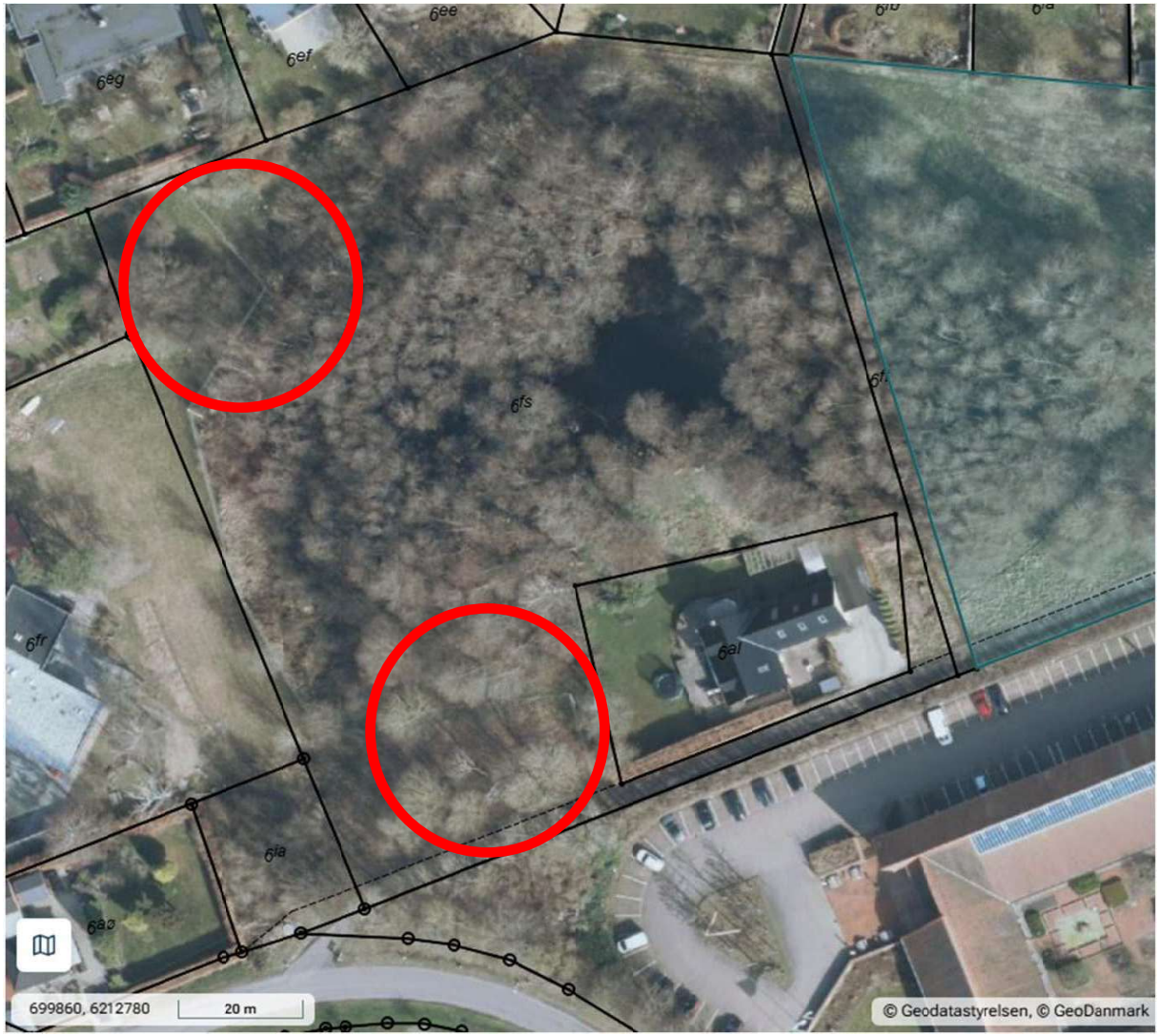



SamlePDF - side 9 af 19

Placering af balancebane





Placering af tipier og heste

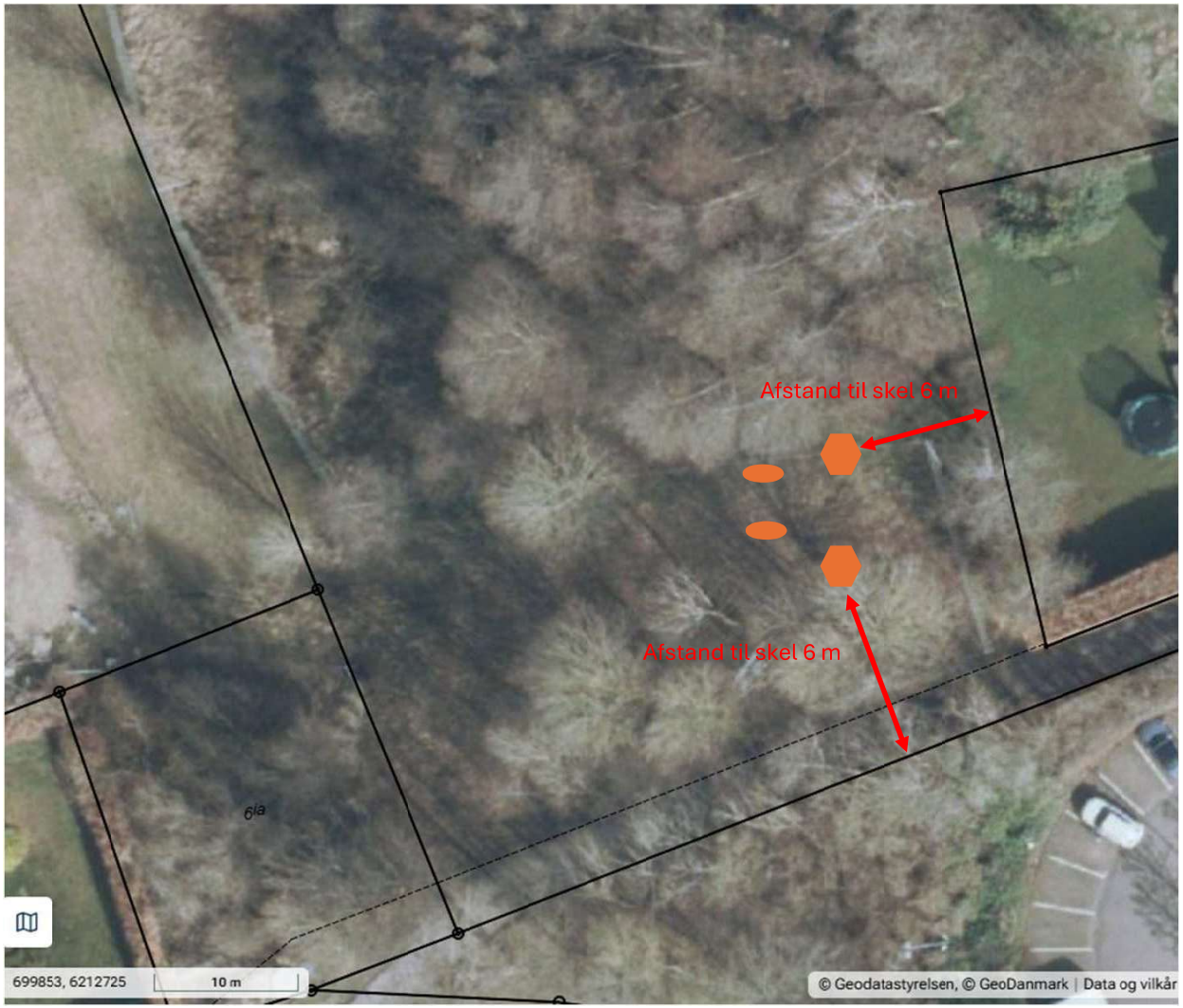



SamlePDF - side 12 af 19

Opstalt balancebane set mod øst

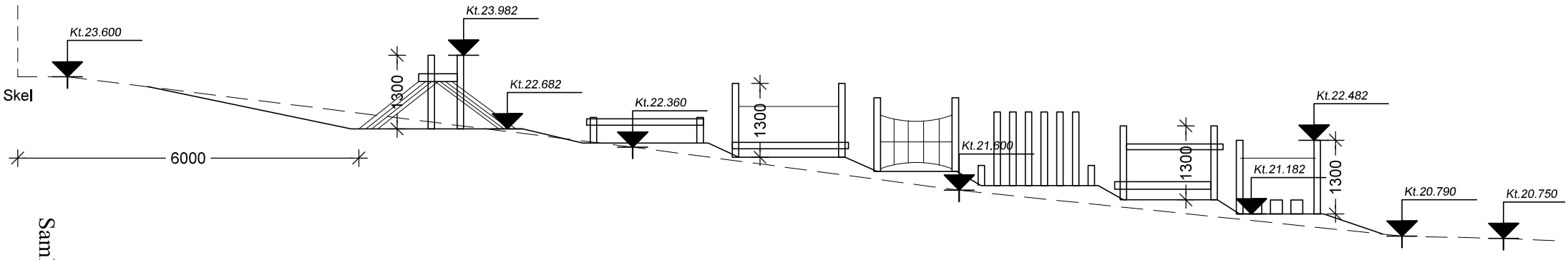

Opstalt tipier og heste set mod nord

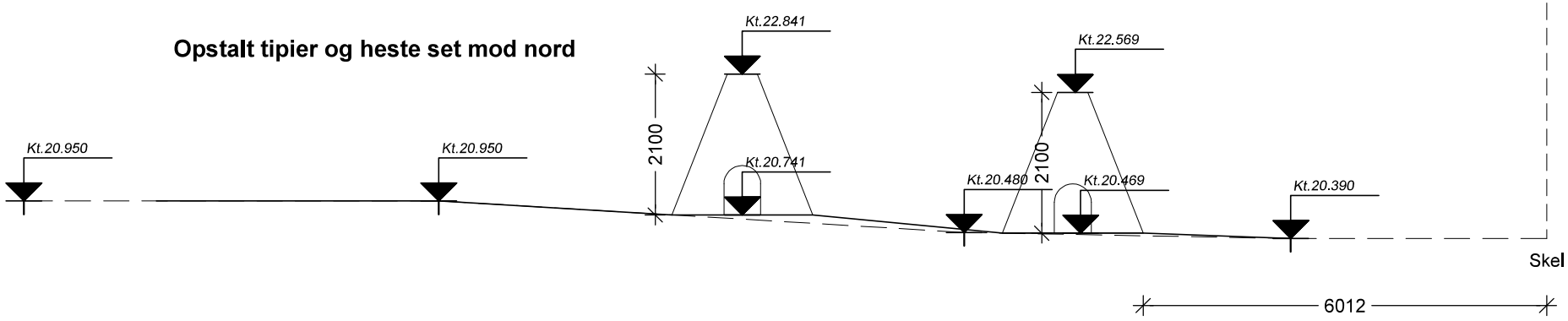

Myndighedstegning

Fremtidig terræn

Naturligt terræn

Emne	:	Opstalt - Tipier og balancebane	Tegn. nr.	:	251
Bygherre	:	Samm-Sall	Mål	:	1:500
Byggeadresse	:	Ved Skoven 7, Helsinge By	Dato	:	06.10.2026
Sag	:	Ny svævebane	Tegn. af	:	TLS
			Kontr. af	:	OS
			Rev. dato	:	
			Sagsnr.	:	26126

SAND & LUNDGAARD ARKITEKTFIRMA
Fælledvej 7a, 7200 Grindsted T. 75 32 55 58 info@s-l.dk - www.s-l.dk



Klik eller scan

Produktbeskrivelse

Tipien bringer et strejf af eventyr til legepladsen med sit femkantede design. Den koniske form, der minder om traditionelle tipier, skaber et indbydende rum.

Den åbne top lader lyset trænge ind og gør stemningen hyggelig. Tipien er det perfekte gemmested til historiefortælling eller stille stunder, og den opfordrer til udforskning og sjov.

Alder	1+
Antal brugere	5
Farve	Ufarvet
Primære materialer	Kernefyr, Douglas
Forankring	Ingen forankring
Faldhøjde	
Dimensioner (LxBxH)	1,9 x 2,1 x 2,1 m
Stødområde	
Mindsterum	1,85 x 2,1 x 2,1 m

Variant	Farve	Forankring
LE20110	Kastanje	Ingen forankring

Garanti (Garanti vilkår og betingelser)

Kernefyr	10 år
Douglas	10 år

SamlePDF - side 13 af 19
Der tages forbehold for eventuelle fejl og ændringer foretages uden varsel
NORNA PLAYGROUNDS A/S • Virkefeltet 1, 8740 Brædstrup, Denmark • Tel. +45 7575 4199 •mail@norna-playgrounds.com • norna-playgrounds.com

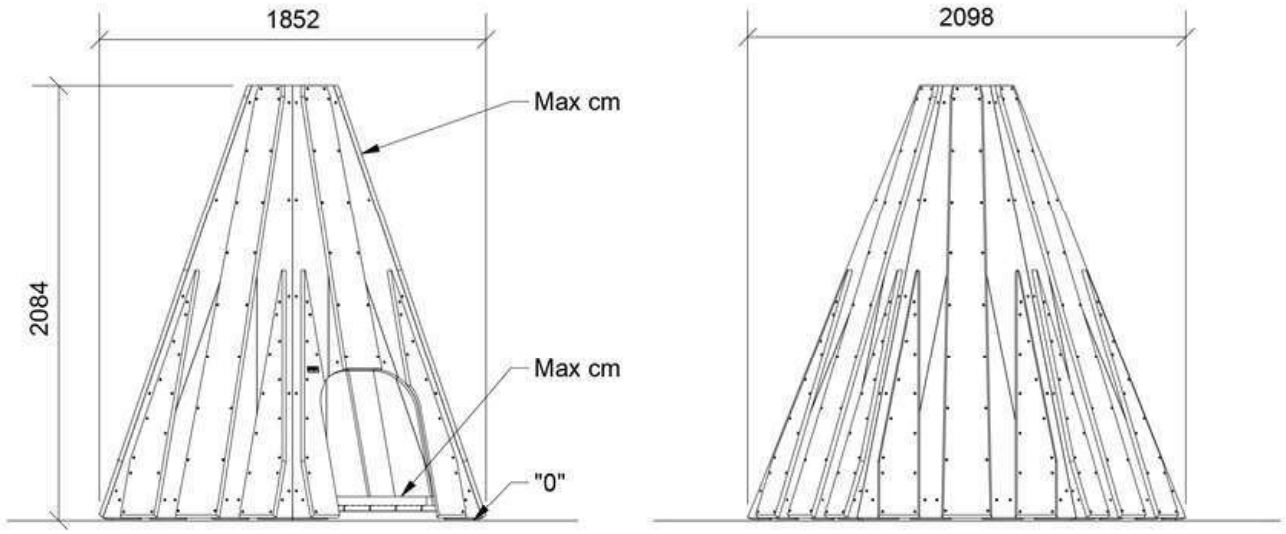

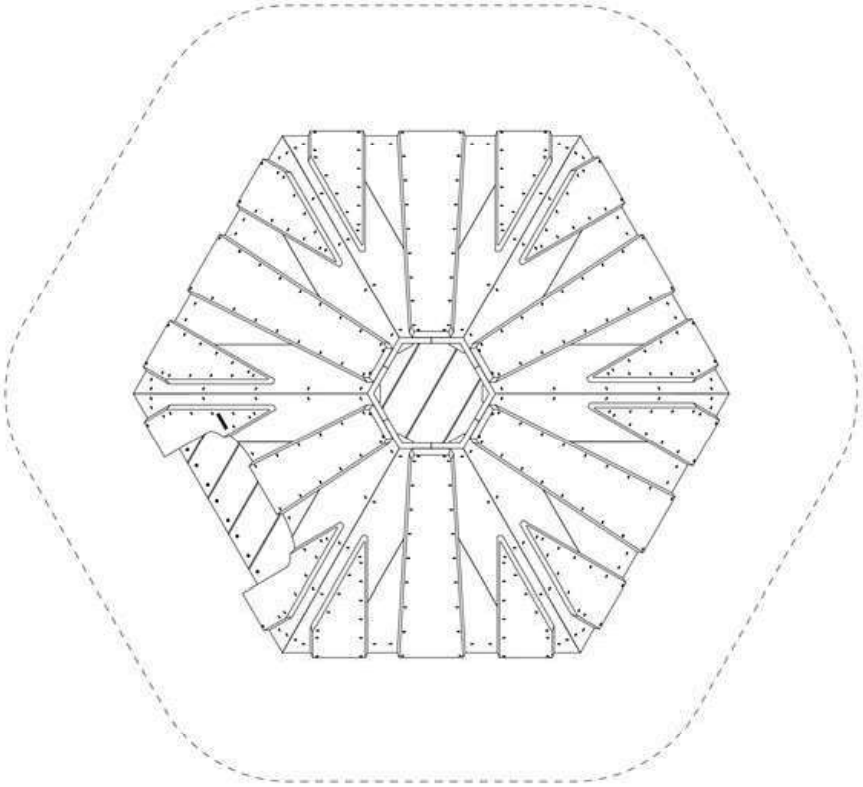

Montagetid
2 timer

Forankring
Ingen forankring

Største del
1,1 x 9,6 x 2,2 cm

Antal montører
2

Betonmængde

Tungeste del
66 kg

SamlePDF - side 14 af 19

Der tages forbehold for eventuelle fejl og ændringer foretages uden varsel

NORNA PLAYGROUNDS A/S • Virkefeltet 1, 8740 Brædstrup, Denmark • Tel. +45 7575 4199 •mail@norna-playgrounds.com • norna-playgrounds.com



Klik eller scan

Produktbeskrivelse

Alder	2+
Antal brugere	
Farve	Ufarvet
Primære materialer	Robinia
Forankring	Robinia i jord
Faldhøjde	0,46 m
Dimensioner (LxBxH)	1,1 x x 0,71 m
Stødområde	
Mindsterum	4,1 x 3,2 x 0,71 m

Variant	Farve	Forankring
LE20910	Kastanje	Robinia i jord

Garanti (Garanti vilkår og betingelser)

Robinia	15 år

SamlePDF - side 15 af 19
Der tages forbehold for eventuelle fejl og ændringer foretages uden varsel
NORNA PLAYGROUNDS A/S • Virkefeltet 1, 8740 Brædstrup, Denmark • Tel. +45 7575 4199 •mail@norna-playgrounds.com • norna-playgrounds.com

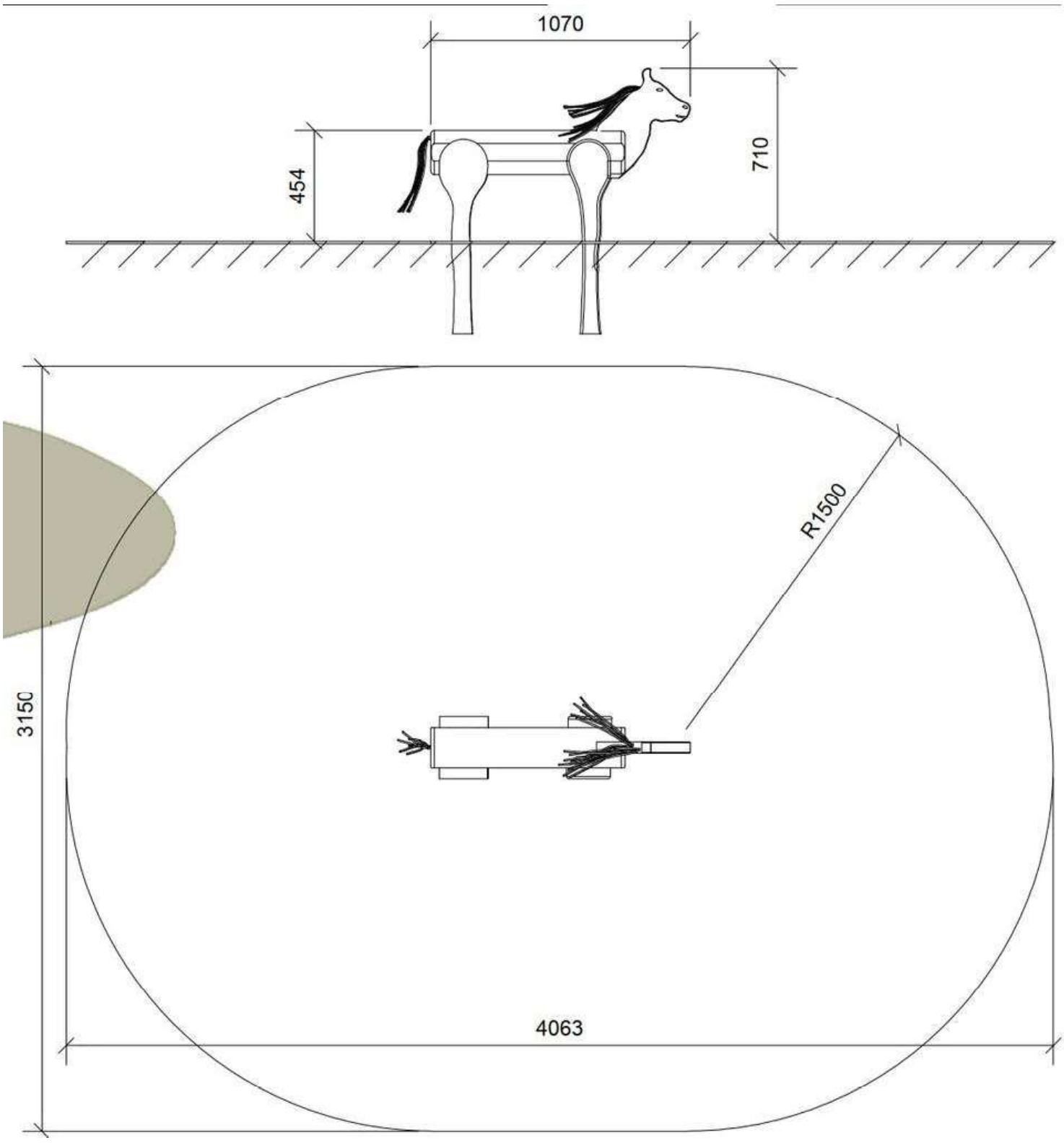

Montagetid

Forankring
Robinia i jord

Største del

Antal montører

Betonmængde

Tungeste del

SamlePDF - side 16 af 19

Der tages forbehold for eventuelle fejl og ændringer foretages uden varsel

NORNA PLAYGROUNDS A/S • Virkefeltet 1, 8740 Brædstrup, Denmark • Tel. +45 7575 4199 •mail@norna-playgrounds.com • norna-playgrounds.com

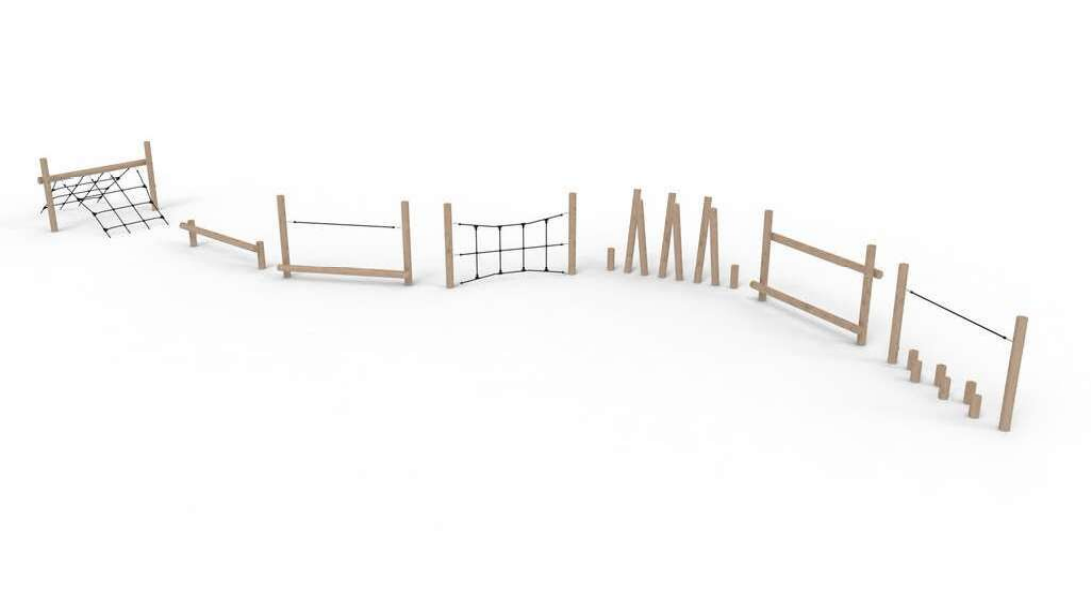

Klik eller scan

Produktbeskrivelse

S banen er en sjov, lang og alsidig balancebane som vækker den lille eventyrer, når de navigerer gennem de mange sjove udfordringer. Børnene vil klatre, hoppe og balancere sig igennem.

Variationen i legeredskaberne sikrer, at børn i alle aldre og med forskellige evner kan engagere sig og have det sjovt på balancebanen. Disse sjove udfordringer træner barnets motoriske koordination, styrke og balanceevner.

S banen fremmer også sociale færdigheder. Den opmuntrer til samarbejde, deling, udforskning og fremmer inkluderende leg, hvor alle børn kan deltage og trives. Balancebanen stimulerer fantasien, og de mange forskellige legemuligheder, er der god grund til at vende tilbage gang på gang.

Alder	3+
Antal brugere	15
Farve	Ufarvet
Primære materialer	Robinia, Taifun
Forankring	Robinia i jord
Faldhøjde	0,96 m
Dimensioner (LxBxH)	17,2 x 3,8 x 1,3 m
Stødområde	76 m2
Mindsterum	20,2 x 6,4 x 1,3 m

Variant	Farve	Forankring
N9016	Kastanje	Robinia i jord

Garanti (Garanti vilkår og betingelser)

Robinia	15 år
Taifun	5 år

SamlePDF - side 17 af 19
Der tages forbehold for eventuelle fejl og ændringer foretages uden varsel
NORNA PLAYGROUNDS A/S • Virkefeltet 1, 8740 Brædstrup, Denmark • Tel. +45 7575 4199 •mail@norna-playgrounds.com • norna-playgrounds.com

NORNA PLAYGROUNDS

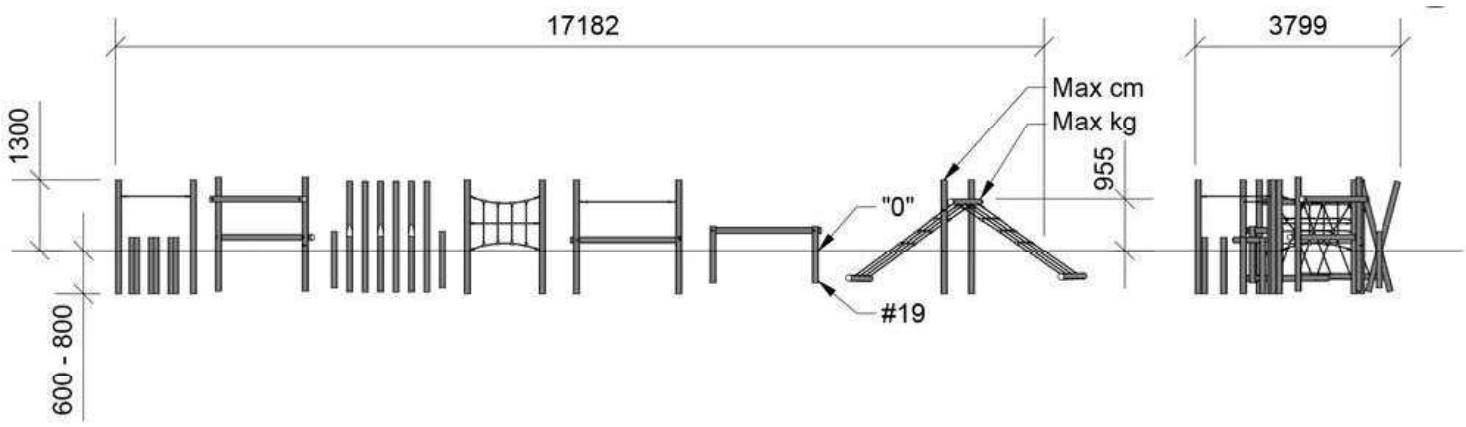

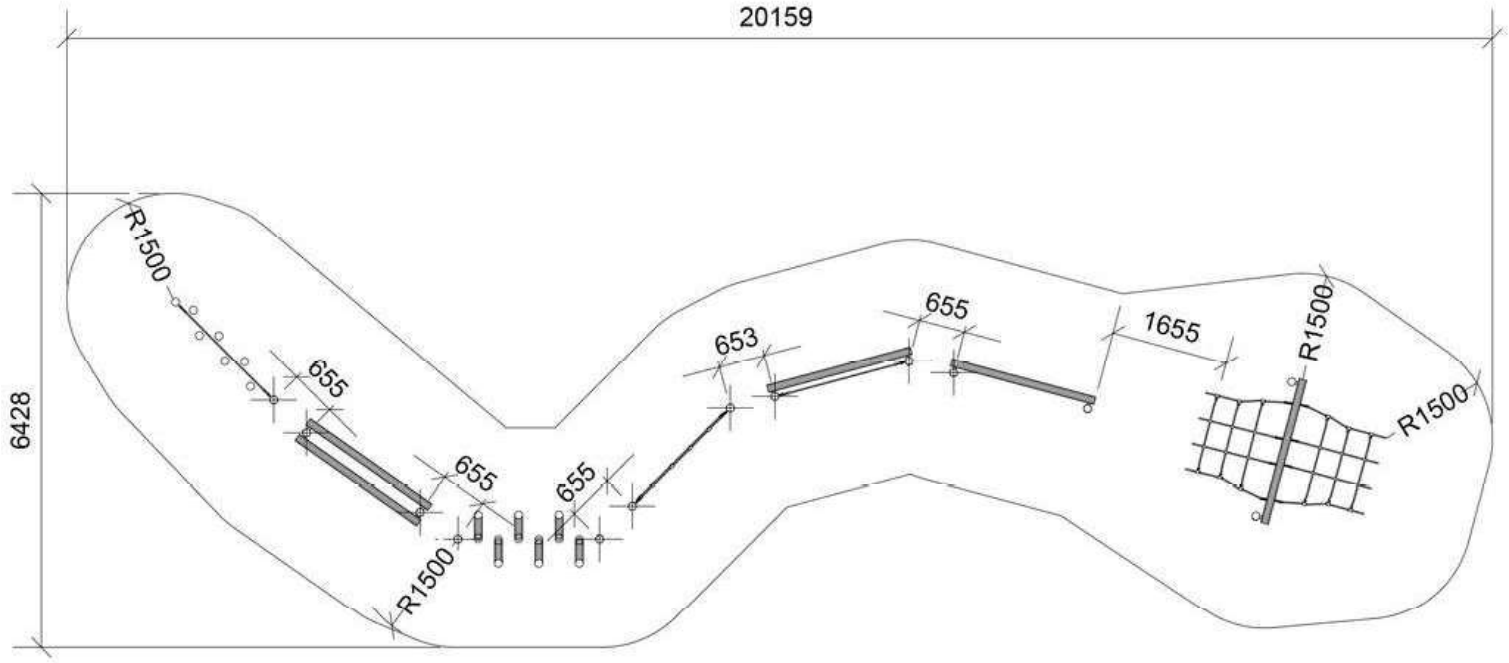

Montagetid
19,5 timer

Forankring
Robinia i jord

Største del
Ø10/12 x 210 cm

Antal montører
2

Betonmængde
0,96 m3

Tungeste del
19,4 kg

SamlePDF - side 18 af 19

Der tages forbehold for eventuelle fejl og ændringer foretages uden varsel

NORNA PLAYGROUNDS A/S • Virkefeltet 1, 8740 Brædstrup, Denmark • Tel. +45 7575 4199 •mail@norna-playgrounds.com • norna-playgrounds.com

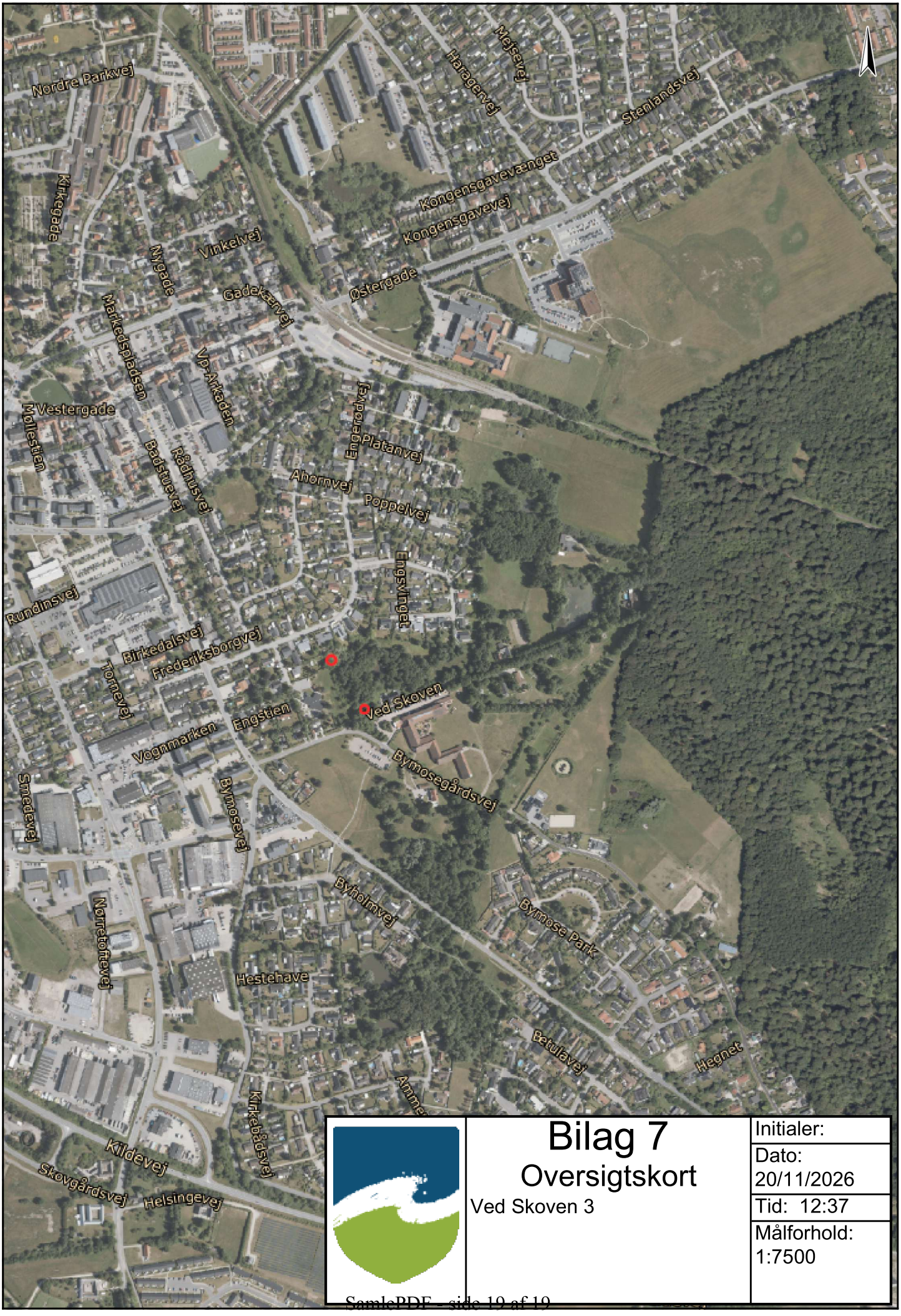

Bilag 7

Oversigtskort

Ved Skoven 3

Initialer:	
Dato:	20/11/2026
Tid:	12:37
Målforhold:	1:7500

SamplePDF - side 19 af 19